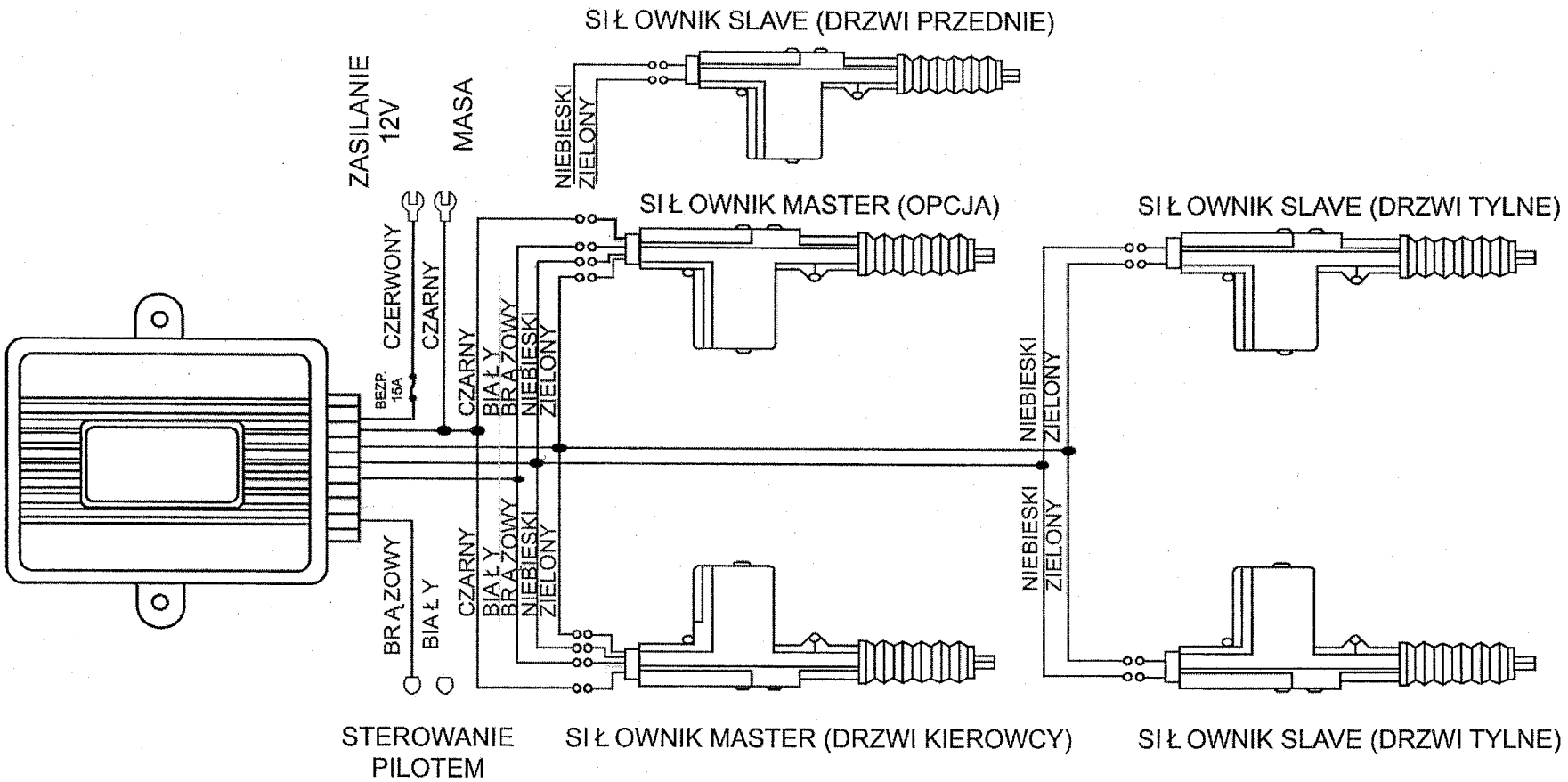
SIŁOWNIK SLAVE (DRZWI PRZEDNIE)
ZASILANIE 12V
MASA
NIEBIESKI
ZIELONY
SIŁOWNIK MASTER (OPCJA)
SIŁOWNIK SLAVE (DRZWI TYLNE)
CZERWONY
CZARNY
BEZP 15A
CZARNY
BIAŁY
BRĄZOWY
NIEBIESKI
ZIELONY
NIEBIESKI
ZIELONY
NIEBIESKI
ZIELONY
BRĄZOWY
BIAŁY
CZARNY
BIAŁY
BRĄZOWY
NIEBIESKI
ZIELONY
STEROWANIE PILOTEM
SIŁOWNIK MASTER (DRZWI KIEROWCY)
SIŁOWNIK SLAVE (DRZWI TYLNE)